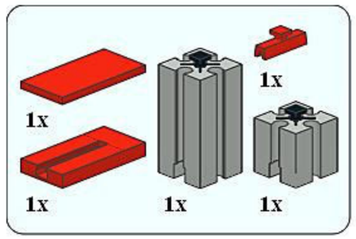
1x
1x
1x
1x
1x

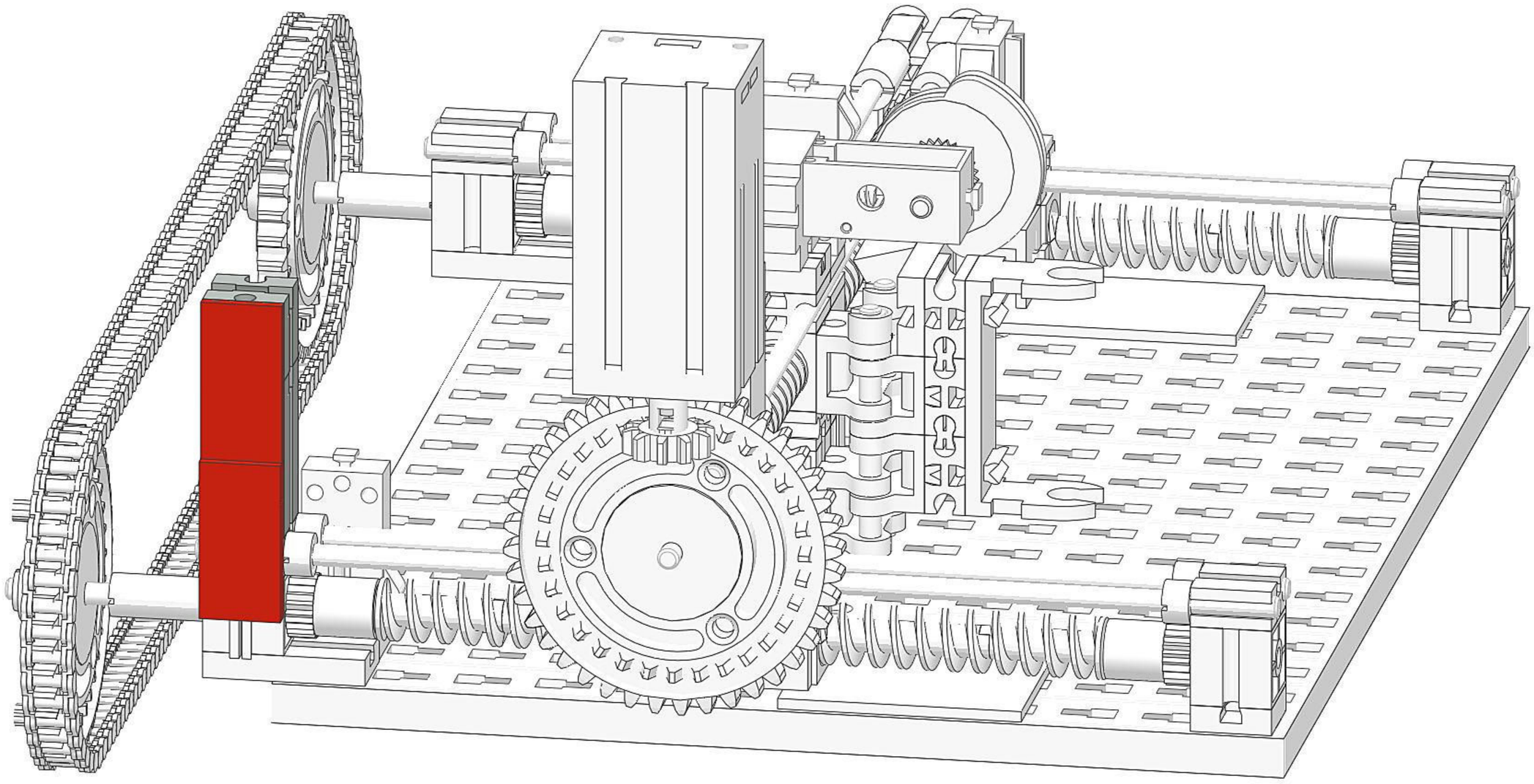

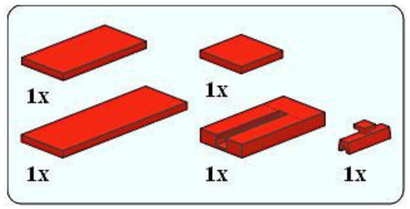
1x
1x
1x
1x
1x

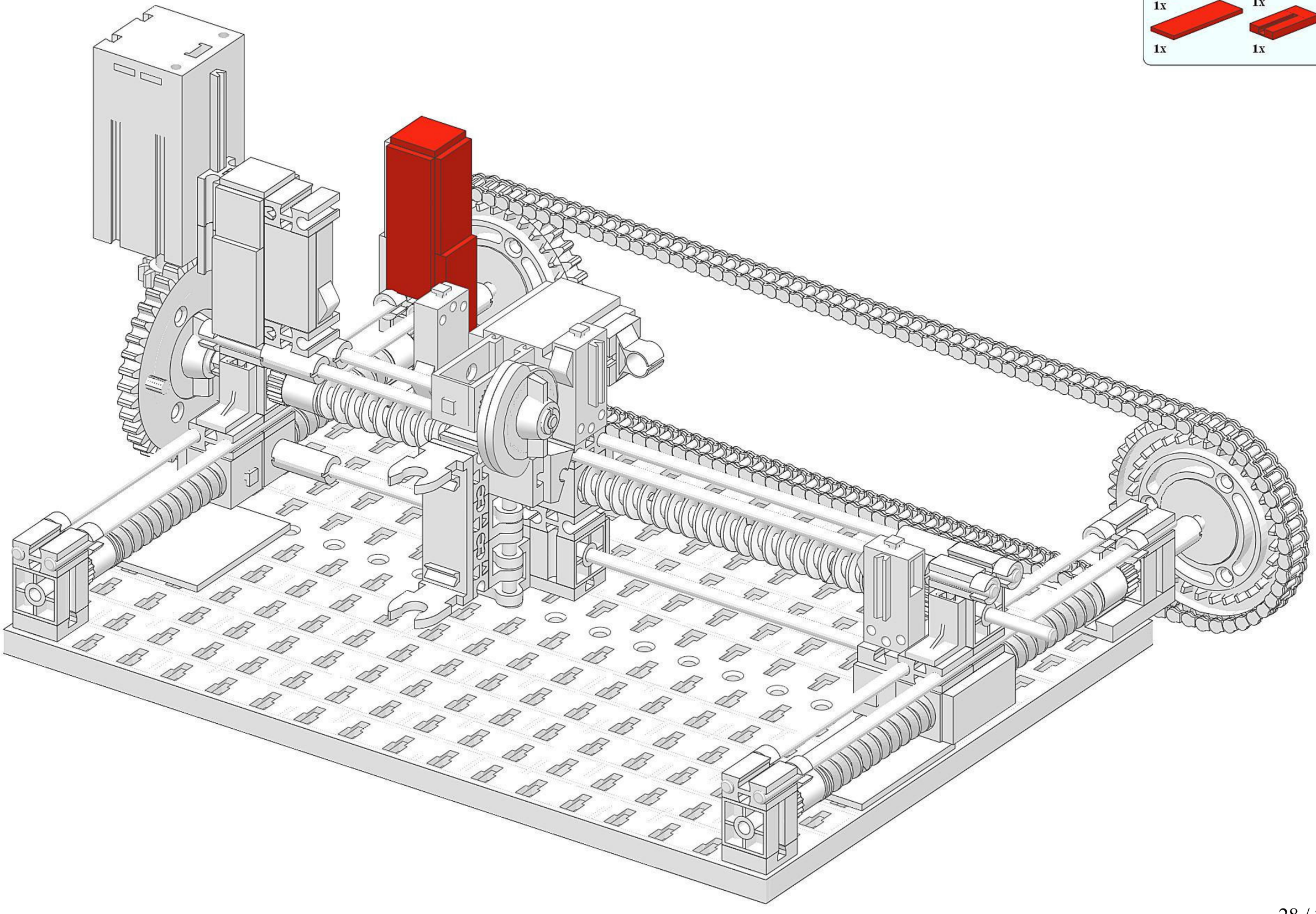

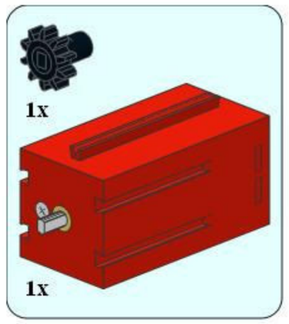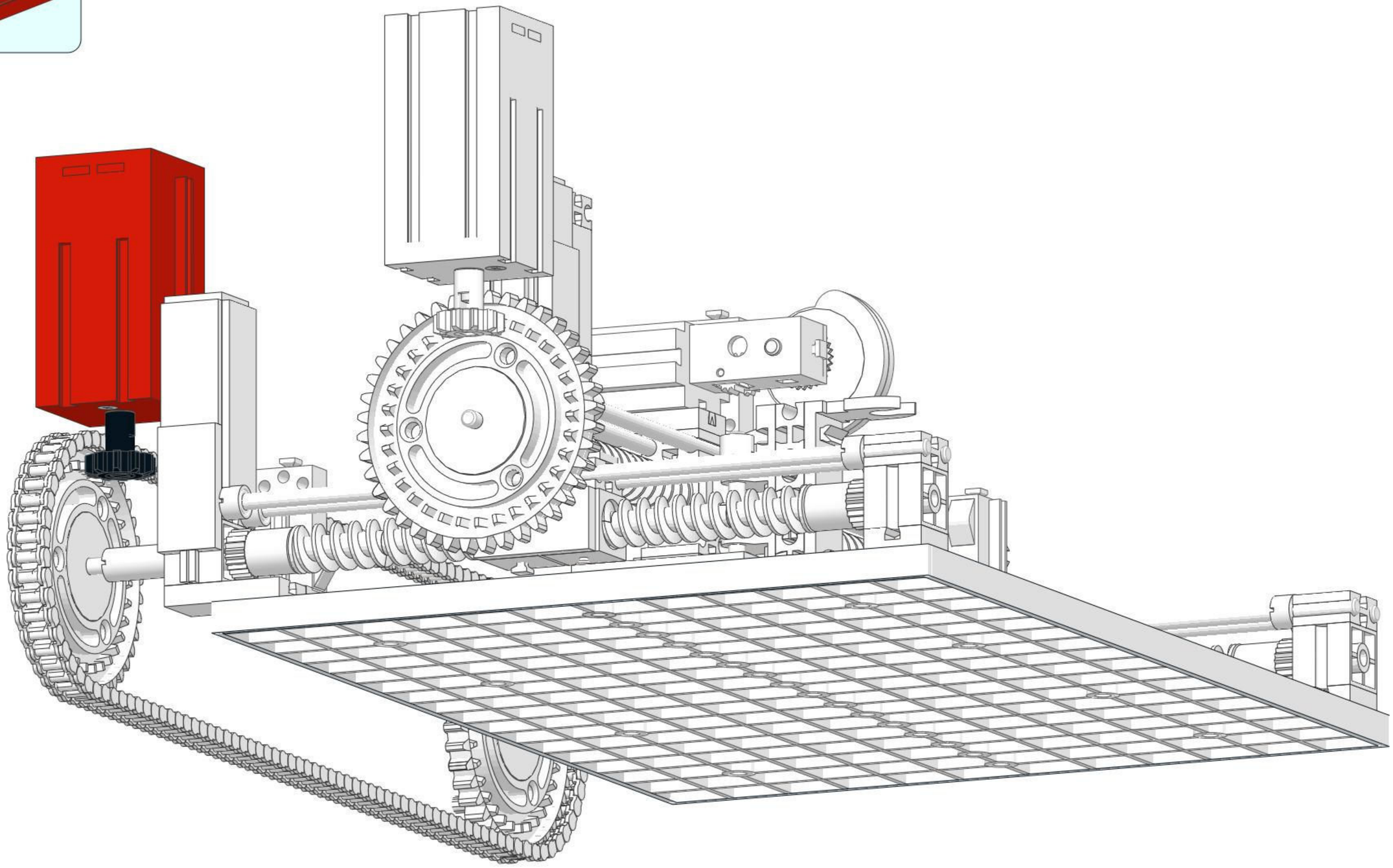
1x
1x