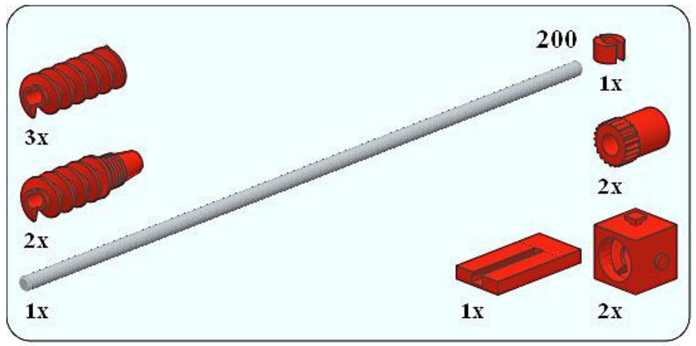
200
1x
3x
2x
2x
1x
1x
2x

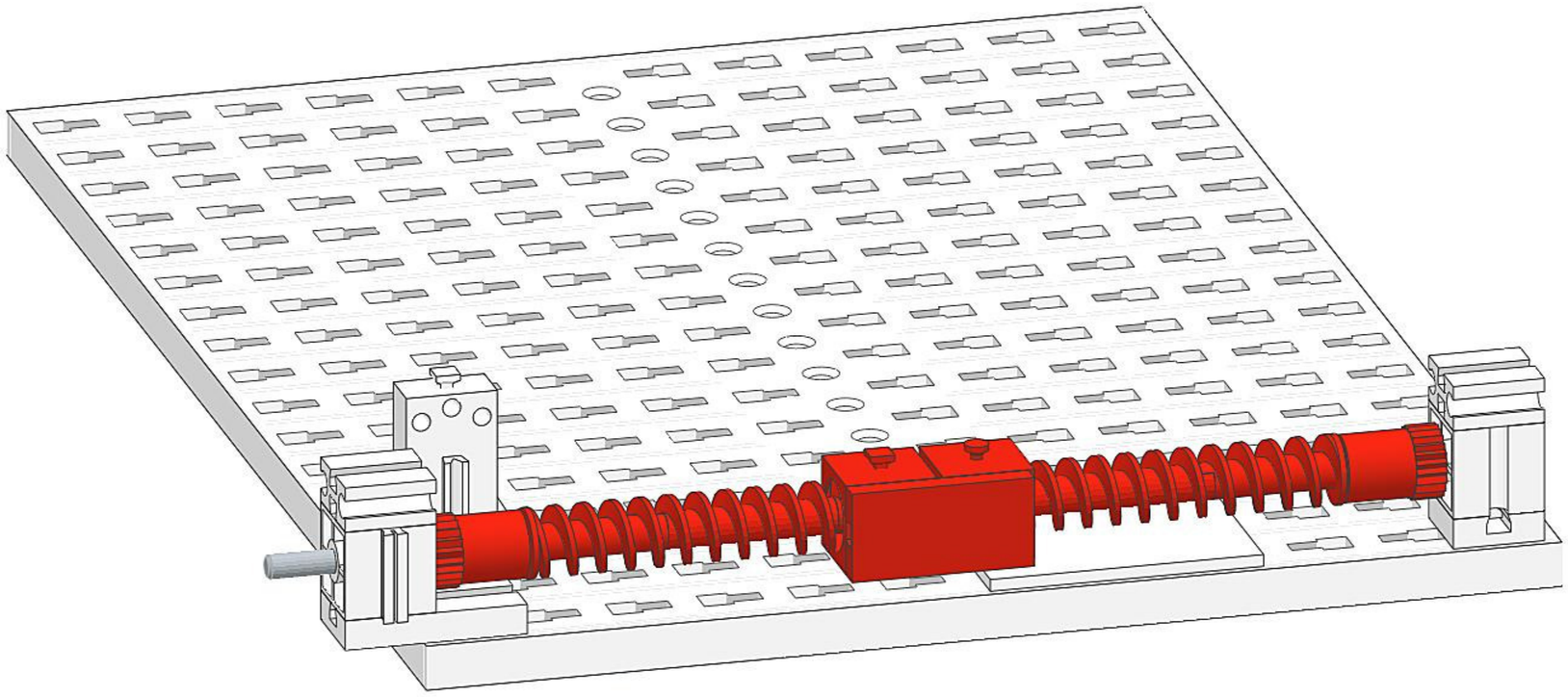

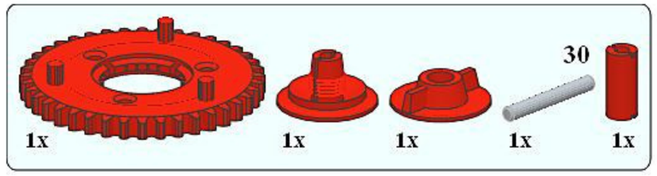
30
1x
1x
1x
1x
1x

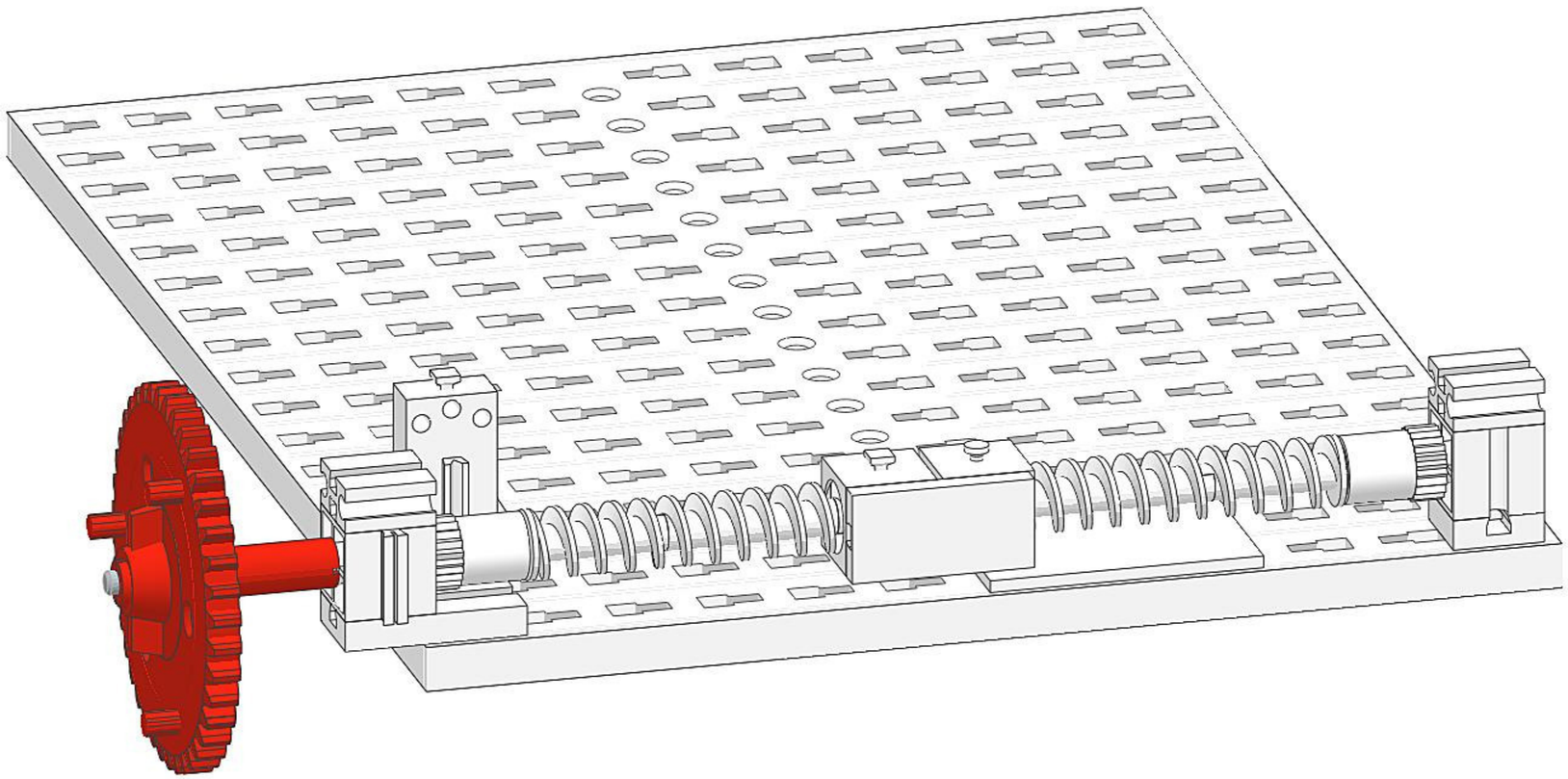

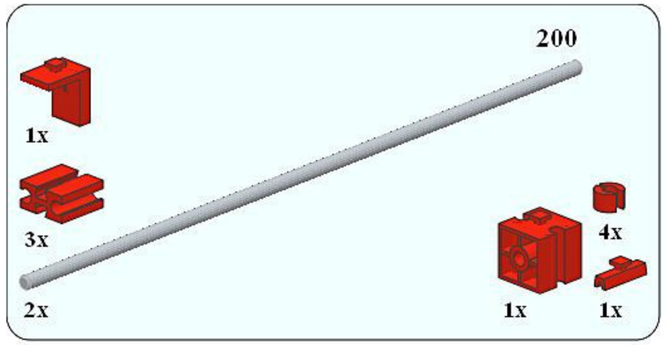
200
1x
3x
2x
1x
4x
1x

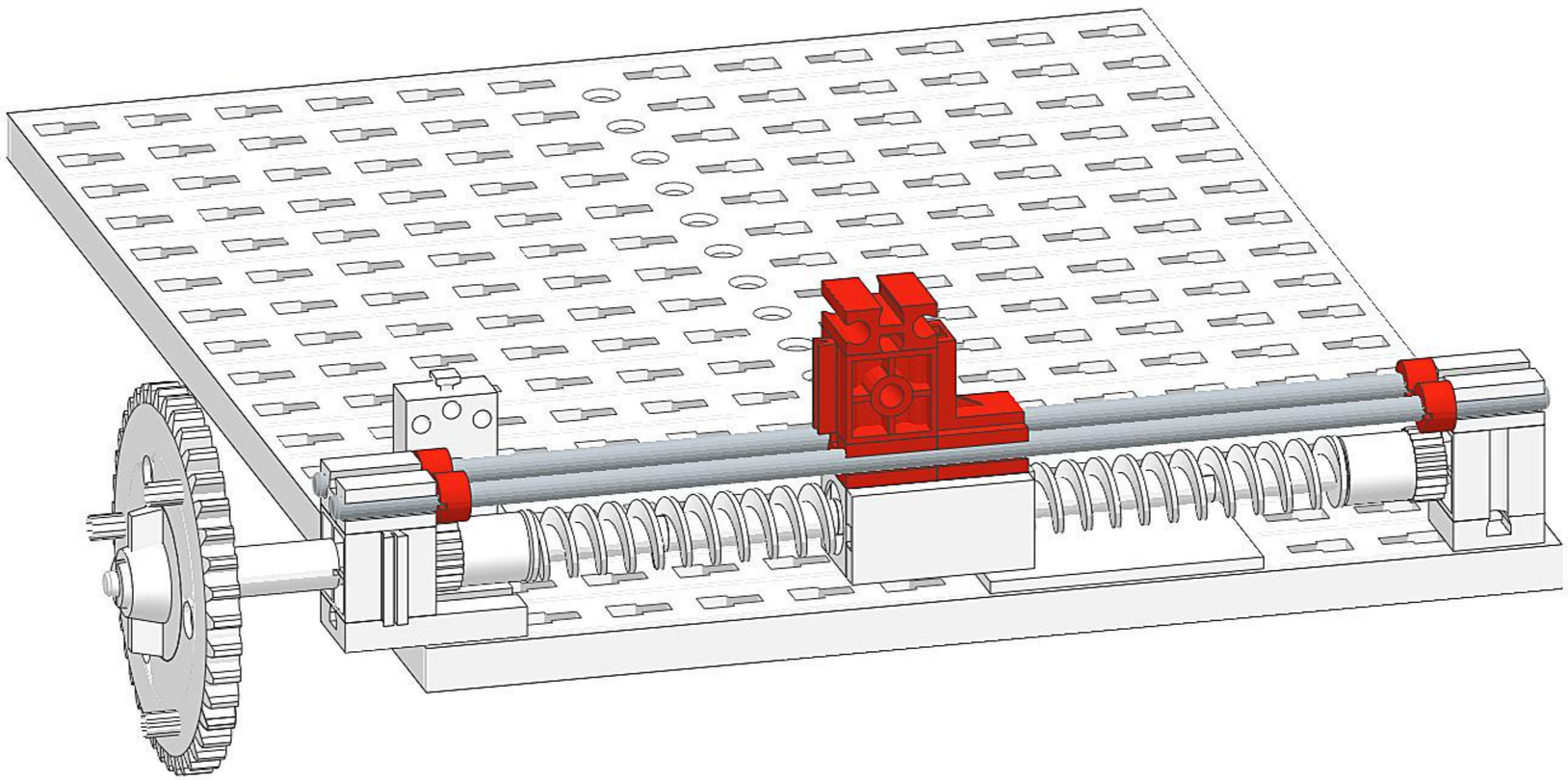

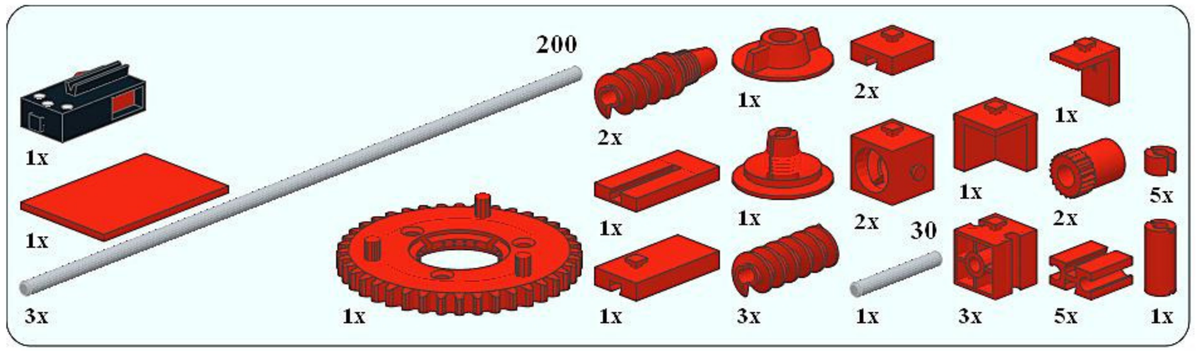
200
1x
1x
3x
1x
2x
1x
2x
1x
1x
1x
2x
1x
2x
5x
30
1x
3x
1x
3x
5x
1x

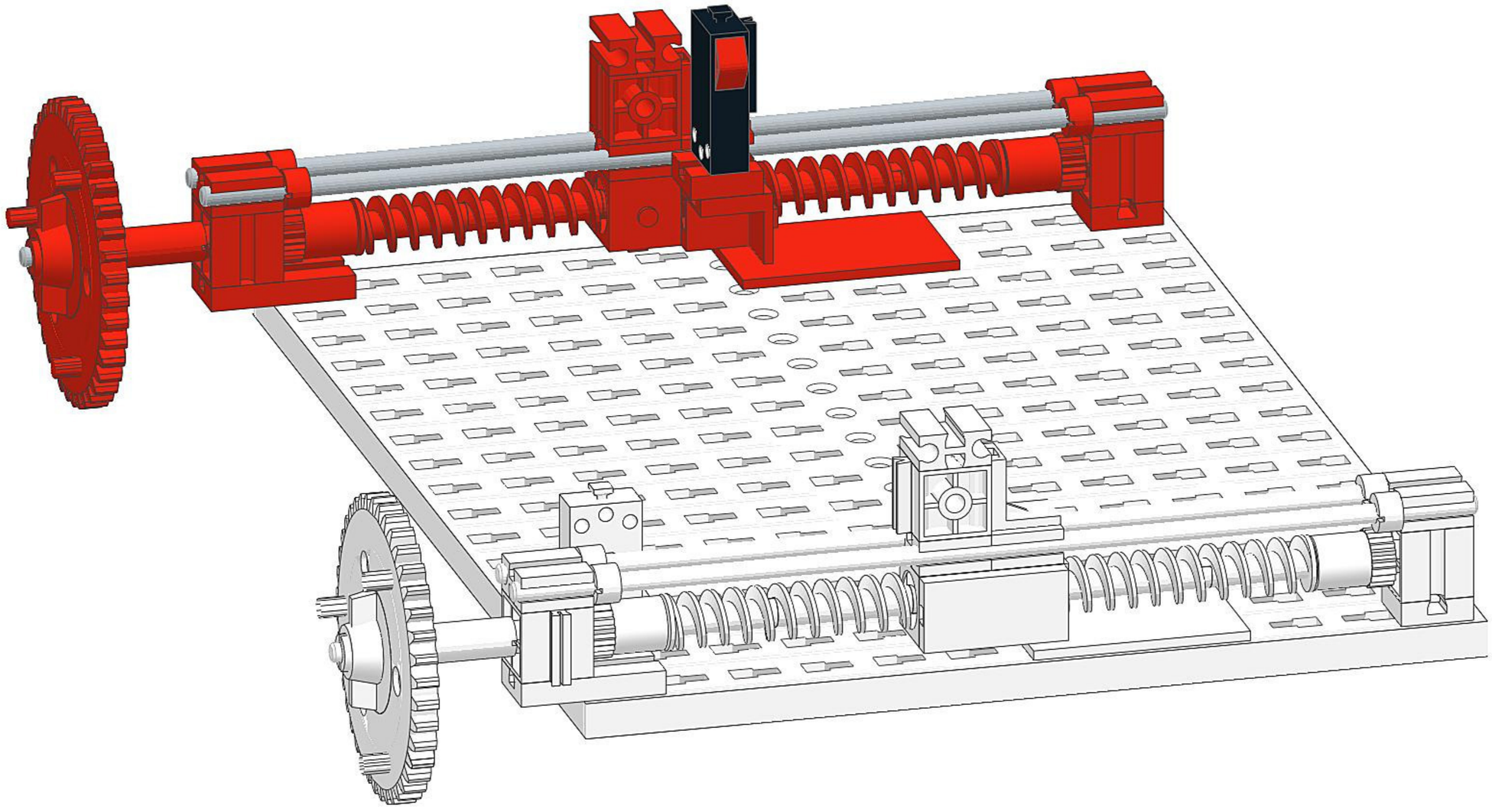
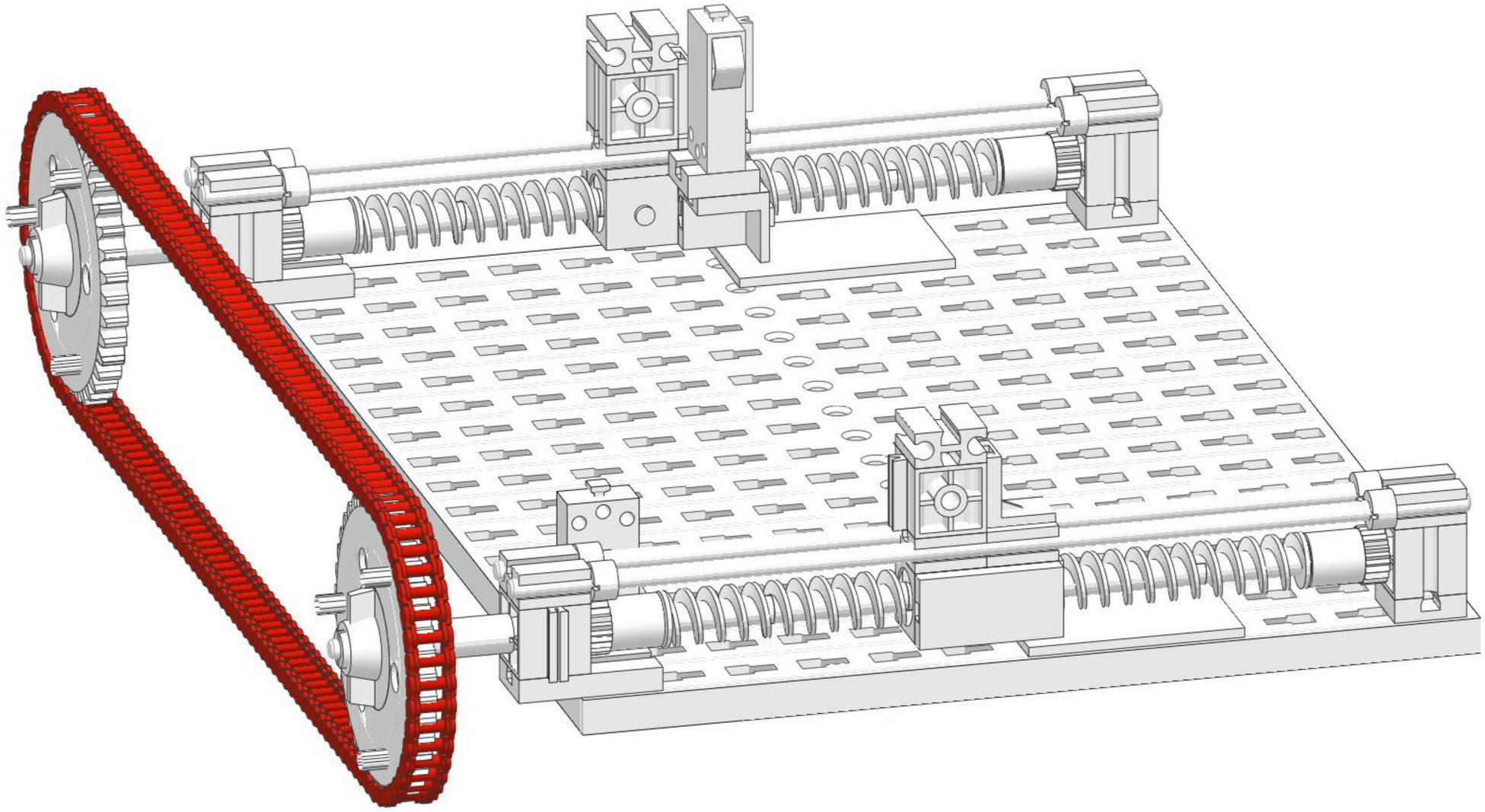
146x